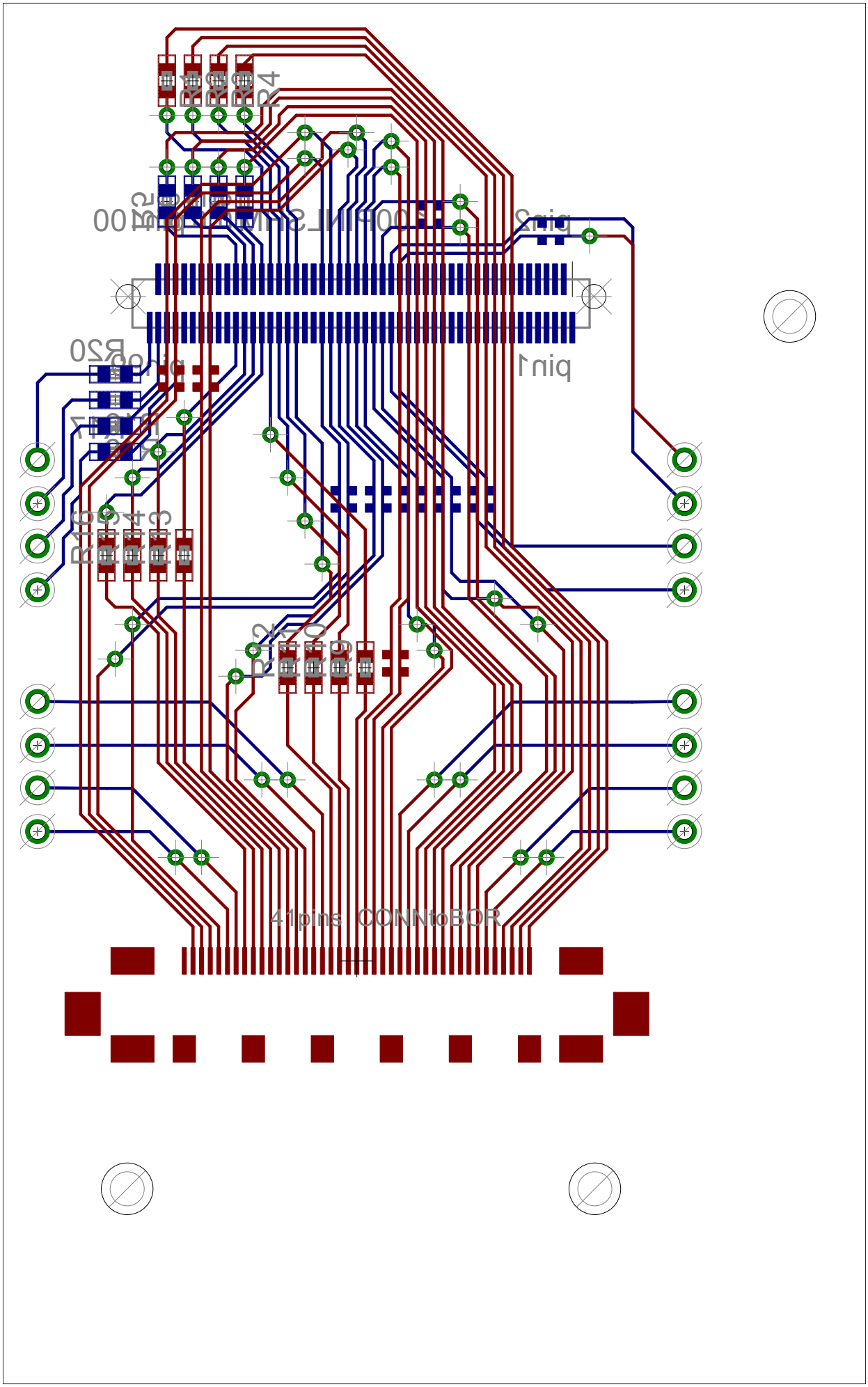
pin2
pin1
41pins CONNtoBOR